SO 102 REKONSTRUKCE SILNICE II/611 KM 34.850-37.074
VZOROVÉ PŘÍČNÉ ŘEZY
M 1:50

SO 102 – KATEGORIE S 9,5/90

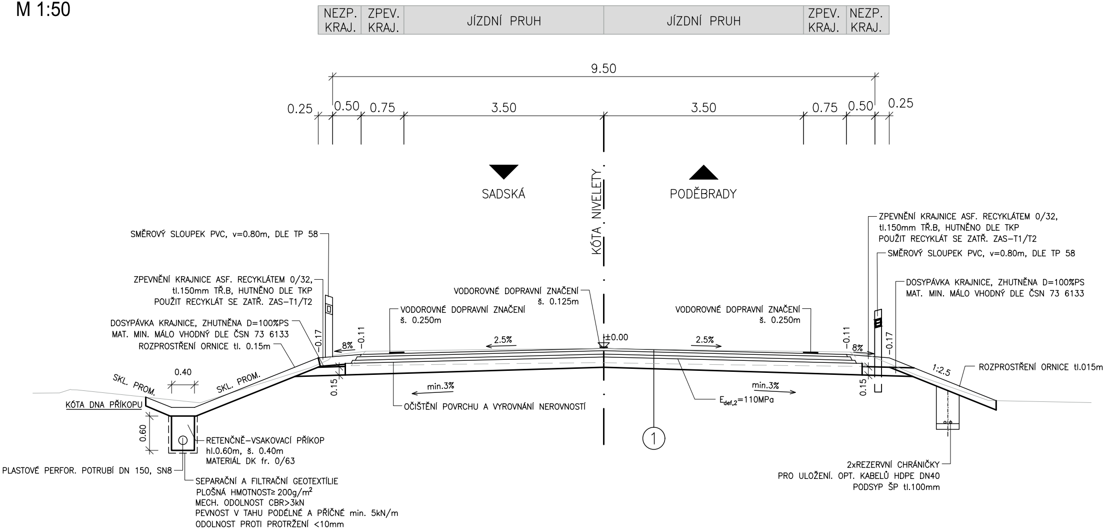
NEZP. KRAJ.
ZPEV. KRAJ.
JÍZDNÍ PRUH
JÍZDNÍ PRUH
ZPEV. KRAJ.
NEZP. KRAJ.
9.50
0.25
0.50
0.75
3.50
3.50
0.75
0.50
0.25
SADSKÁ
KÓTA NIVELETY
PODĚBRADY
SMĚROVÝ SLOUPEK PVC, v=0.80m, DLE TP 58
ZPEVNĚNÍ KRAJNICE ASF. RECYKLÁTEM 0/32, tl.150mm TŘ.B, HUTNĚNO DLE TKP POUŽIT RECYKLÁT SE ZATŘ. ZAS–T1/T2
DOSYPÁVKA KRAJNICE, ZHUTNĚNA D=100%PS MAT. MIN. MÁLO VHODNÝ DLE ČSN 73 6133
ROZPROSTŘENÍ ORNICE tl. 0.15m
VODOROVNÉ DOPRAVNÍ ZNAČENÍ š. 0.250m
VODOROVNÉ DOPRAVNÍ ZNAČENÍ š. 0.125m
VODOROVNÉ DOPRAVNÍ ZNAČENÍ š. 0.250m
±0.00
2.5%
2.5%
8%
8%
−0.17
−0.11
−0.11
−0.17
0.15
0.15
0.40
SKL. PROM.
SKL. PROM.
KÓTA DNA PŘÍKOPU
0.60
min.3%
min.3%
OČIŠTĚNÍ POVRCHU A VYROVNÁNÍ NEROVNOSTÍ
E_def,2=110MPa
①
1:2.5
ZPEVNĚNÍ KRAJNICE ASF. RECYKLÁTEM 0/32, tl.150mm TŘ.B, HUTNĚNO DLE TKP POUŽIT RECYKLÁT SE ZATŘ. ZAS–T1/T2
SMĚROVÝ SLOUPEK PVC, v=0.80m, DLE TP 58
DOSYPÁVKA KRAJNICE, ZHUTNĚNA D=100%PS MAT. MIN. MÁLO VHODNÝ DLE ČSN 73 6133
ROZPROSTŘENÍ ORNICE tl.015m
RETENČNĚ–VSAKOVACÍ PŘÍKOP hl.0.60m, š. 0.40m MATERIÁL DK fr. 0/63
PLASTOVÉ PERFOR. POTRUBÍ DN 150, SN8
SEPARAČNÍ A FILTRAČNÍ GEOTEXTÍLIE PLOŠNÁ HMOTNOST≥ 200g/m2 MECH. ODOLNOST CBR>3kN PEVNOST V TAHU PODÉLNÉ A PŘÍČNÉ min. 5kN/m ODOLNOST PROTI PROTRŽENÍ <10mm
2xREZERVNÍ CHRÁNIČKY PRO ULOŽENÍ. OPT. KABELŮ HDPE DN40 PODSYP ŠP tl.100mm

KONSTRUKCE VOZOVEK A ZPEVNĚNÝCH PLOCH

①

KONSTRUKCE VOZOVKY SO 101 S RECYKLACÍ PODKLADNÍCH VRSTEV

	ASFALTOVÝ BETON PRO OBRUSNÉ VRSTVY	ACO 11+ 50/70	40 mm	ČSN 73 6121, ČSN 13108–1
	SPOJ. POSTŘIK Z KATION. ASF. EMULZE	PS–C	0.30 kg/m^2	ČSN 73 6129, ČSN EN 13808 spoj. postřik
	ASFALTOVÝ BETON PRO LOŽNÉ VRSTVY	ACL 16+ 50/70	60 mm	ČSN 73 6121, ČSN 13108–1
	SPOJ. POSTŘIK Z KATION. ASF. EMULZE	PS–C	0.60 kg/m^2	ČSN 73 6129, ČSN EN 13808 spoj. postřik
	ASFALTOVÝ BETON PRO PODKLADNÍ VRSTVY	ACP 16+ 50/70	50 mm	ČSN 73 6121, ČSN 13108–1
	INF. POSTŘIK Z KATION. ASF. EMULZE	PI–C	1.00 kg/m^2	ČSN 73 6129, ČSN EN 13808 infiltr. postřiK
Edef,2 = min. 110 MPa	VČETNĚ PODRCENÍ KAMENIVEM fr. 2/4		3.00 kg/m^2	
	RECYKLACE ZA STUDENA *	RS 0/32 CA	180 mm	TP 208
	CELKEM		**min. 330 mm**	

* SMĚS RECYKLOVANÁ NA MÍSTĚ S POUŽITÍM CEMENTU A ASFALTOVÉ EMULZE
KŘIVKA ZRNITOSTI BUDE UPRAVENA PRŮKAZNÍ ZKOUŠKOU PŘED ZAHÁJENÍM PRACÍ
PŘEDPOKLAD REPROFILACE

②

PLNÁ KONSTRUKCE VOZOVKY SO 101, DLE TP 170, TDZ=III, D1–N–2, PIII

	ASFALTOVÝ BETON PRO OBRUSNÉ VRSTVY	ACO 11+ 50/70	40 mm
	SPOJ. POSTŘIK Z KATION. ASF. EMULZE	PS–C	0.30 kg/m^2
	ASFALTOVÝ BETON PRO LOŽNÉ VRSTVY	ACL 16+ 50/70	60 mm
	SPOJ. POSTŘIK Z KATION. ASF. EMULZE	PS–C	0.60 kg/m^2
Edef,2 = min. 110 MPa	ASFALTOVÝ BETON PRO PODKLADNÍ VRSTVY	ACP 22+ 50/70	90 mm
	INF. POSTŘIK Z KATION. ASF. EMULZE	PI–C	1.00 kg/m^2
	VČETNĚ PODRCENÍ KAMENIVEM fr. 2/4		3.00 kg/m^2
Edef,2 = min. 70 MPa	ŠTĚRKODRŤ A fr. 0/32	ŠD$_A$ 0/32	200 mm
Edef,2 = min. 45 MPa	ŠTĚRKODRŤ A fr. 0/32	ŠD$_A$ 0/32	150 mm
	CELKEM		**min.540 mm**

MS2ak 9,5/8,0/50
Zastávka autobusové dopravy

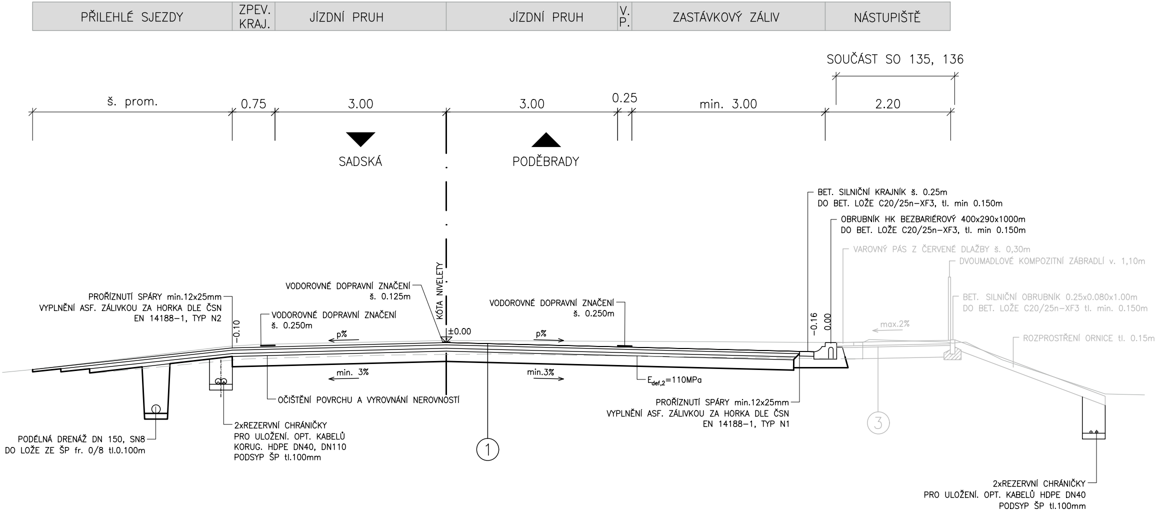
PŘILEHLÉ SJEZDY
ZPEV. KRAJ.
JÍZDNÍ PRUH
JÍZDNÍ PRUH
V. P.
ZASTÁVKOVÝ ZÁLIV
NÁSTUPIŠTĚ
SOUČÁST SO 135, 136
š. prom.
0.75
3.00
3.00
0.25
min. 3.00
2.20
SADSKÁ
PODĚBRADY
BET. SILNIČNÍ KRAJNÍK š. 0.25m
DO BET. LOŽE C20/25n-XF3, tl. min 0.150m
OBRUBNÍK HK BEZBARIÉROVÝ 400x290x1000m
DO BET. LOŽE C20/25n-XF3, tl. min 0.150m
VAROVNÝ PÁS Z ČERVENÉ DLAŽBY š. 0,30m
DVOUMADLOVÉ KOMPOZITNÍ ZÁBRADLÍ v. 1,10m
BET. SILNIČNÍ OBRUBNÍK 0.25x0.080x1.00m
DO BET. LOŽE C20/25n-XF3 tl. min. 0.150m
ROZPROSTŘENÍ ORNICE tl. 0.15m
max.2%
-0.16
0.00
KÓTA NIVELETY
VODOROVNÉ DOPRAVNÍ ZNAČENÍ
š. 0.125m
PROŘÍZNUTÍ SPÁRY min.12x25mm
VYPLNĚNÍ ASF. ZÁLIVKOU ZA HORKA DLE ČSN
EN 14188-1, TYP N2
-0.10
VODOROVNÉ DOPRAVNÍ ZNAČENÍ
š. 0.250m
p%
±0.00
VODOROVNÉ DOPRAVNÍ ZNAČENÍ
š. 0.250m
p%
min. 3%
min.3%
$E_{def,2}$=110MPa
OČIŠTĚNÍ POVRCHU A VYROVNÁNÍ NEROVNOSTÍ
PROŘÍZNUTÍ SPÁRY min.12x25mm
VYPLNĚNÍ ASF. ZÁLIVKOU ZA HORKA DLE ČSN
EN 14188-1, TYP N1
③
①
PODÉLNÁ DRENÁŽ DN 150, SN8
DO LOŽE ZE ŠP fr. 0/8 tl.0.100m
2xREZERVNÍ CHRÁNIČKY
PRO ULOŽENÍ. OPT. KABELŮ
KORUG. HDPE DN40, DN110
PODSYP ŠP tl.100mm
2xREZERVNÍ CHRÁNIČKY
PRO ULOŽENÍ. OPT. KABELŮ HDPE DN40
PODSYP ŠP tl.100mm

ČSN 73 6121, ČSN 13108-1
ČSN 73 6129, ČSN EN 13808 spoj. postřik
ČSN 73 6121, ČSN 13108-1
ČSN 73 6129, ČSN EN 13808 spoj. postřik
ČSN 73 6121, ČSN 13108-1
ČSN 73 6129, ČSN EN 13808 infiltr. postřik

ČSN 73 6126-1, ČSN EN 13 285
ČSN 73 6126-1, ČSN EN 13 285

③ **KONSTRUKCE CHODNÍKŮ A NÁSTUPIŠŤ, DLE TP 170, TDZ=CH, D2-D-1-PIII, (SOUČÁST SO 134,135,136)**

Edef,2 = min. 30 MPa

ZÁMKOVÁ DLAŽBA	DL	60 mm	ČSN 73 6131-1
LOŽE Z KAMENIVA fr. 4/8	L 4/8	30 mm	ČSN 73 6126-1, ČSN EN 13 285
ŠTĚRKODRŤ B fr. 0/32 *	$ŠD_B$ 0/32	150 mm	ČSN 73 6126-1, ČSN EN 13 285
CELKEM		**min.240 mm**	

POZN.: SPÁRY BUDOU VYPLNĚNY KAMENIVEM FRAKCE 0/2

* ŠTĚRKODRT BUDE NAHRAZENA SMĚSÍ RECYKLOVANOU ZA STUDENA BEZ PŘIDÁNÍ POJIVA – RS $ŠD_B$ 0/32
DO TÉTO VRSTVY BUDE POUŽITA SMĚS S NEVYHOVUJÍCÍMI PAU (ZAS-T3)
KŘIVKA ZRNITOSTI BUDE UPRAVENA PRŮKAZNÍ ZKOUŠKOU PŘED ZAHÁJENÍM PRACÍ
DLE TP 208

④ **KONSTRUKCE VJEZDŮ K NEMOVITOSTEM, DLE TP 170**

Edef,2 = min. 30 MPa

ZÁMKOVÁ DLAŽBA	DL
LOŽE Z KAMENIVA fr. 4/8	L 4
ŠTĚRKODRŤ B fr. 0/32*	$ŠD_B$ 0
CELKEM	

POZN.: SPÁRY BUDOU VYPLNĚNY KAMENIVEM FRAKCE

* ŠTĚRKODRT BUDE NAHRAZENA SMĚSÍ RECYKLOVANOU
DO TÉTO VRSTVY BUDE POUŽITA SMĚS S VYHOVUJÍCÍMI
KŘIVKA ZRNITOSTI BUDE UPRAVENA PRŮKAZNÍ ZKOUŠKO
DLE TP 208

MS2ak 9,5/8,0/50
v místě vjezdu k nemovitostem

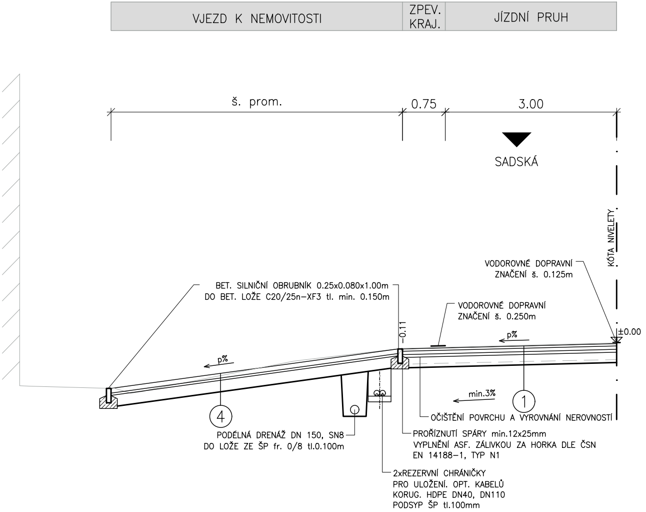
VJEZD K NEMOVITOSTI
ZPEV. KRAJ.
JÍZDNÍ PRUH
š. prom.
0.75
3.00
SADSKÁ
KÓTA NIVELETY
±0.00
-0.11
p%
p%
min.3%
①
④
BET. SILNIČNÍ OBRUBNÍK 0.25x0.080x1.00m
DO BET. LOŽE C20/25n-XF3 tl. min. 0.150m
VODOROVNÉ DOPRAVNÍ ZNAČENÍ š. 0.125m
VODOROVNÉ DOPRAVNÍ ZNAČENÍ š. 0.250m
OČIŠTĚNÍ POVRCHU A VYROVNÁNÍ NEROVNOSTÍ
PODÉLNÁ DRENÁŽ DN 150, SN8
DO LOŽE ZE ŠP fr. 0/8 tl.0.100m
PROŘÍZNUTÍ SPÁRY min.12x25mm
VYPLNĚNÍ ASF. ZÁLIVKOU ZA HORKA DLE ČSN EN 14188-1, TYP N1
2xREZERVNÍ CHRÁNIČKY
PRO ULOŽENÍ. OPT. KABELŮ
KORUG. HDPE DN40, DN110
PODSYP ŠP tl.100mm

detai

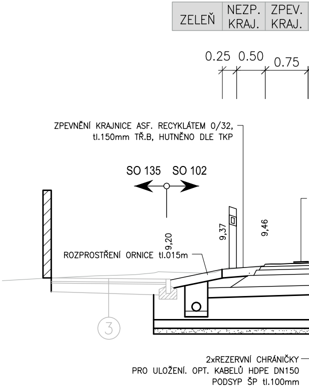
ZELEŇ
NEZP. KRAJ.
ZPEV. KRAJ.
0.25
0.50
0.75
ZPEVNĚNÍ KRAJNICE ASF. RECYKLÁTEM 0/32,
tl.150mm TŘ.B, HUTNĚNO DLE TKP
SO 135
SO 102
9,20
9,37
9,46
ROZPROSTŘENÍ ORNICE tl.015m
③
2xREZERVNÍ CHRÁNIČKY
PRO ULOŽENÍ. OPT. KABELŮ HDPE DN150
PODSYP ŠP tl.100mm

, TDZ=0, D2-D-1-PIII

	80 mm	ČSN 73 6131-1
/8	40 mm	ČSN 73 6126-1, ČSN EN 13 285
/32	200 mm	ČSN 73 6126-1, ČSN EN 13 285
	min.320 mm	

0/2

ZA STUDENA BEZ PŘIDÁNÍ POJIVA – RS ŠD$_B$ 0/32
PAU (ZAS-T3)
U PŘED ZAHÁJENÍM PRACÍ

POZNÁMKA:
V MÍSTĚ CHODNÍKŮ A NEZPEVNĚNÉ KRAJNICE POUŽITA REZERVNÍ CHRÁNIČKA 2xHDPE DN40
V MÍSTĚ VOZOVKY A VJEZDŮ K NEMOVITOSTEM POUŽITA REZERVNÍ CHRÁNIČKA 2XHDPE KORUGOVANÁ, DN 40,110.

PŘESNÝ ROZSAH A UMÍSTĚNÝ CHRÁNIČEK JE POPSÁNY V TECHNICKÉ ZPRÁVĚ

MS2ak 9,5/8,0/50

l v místě uložení chráničky pro optické kabely

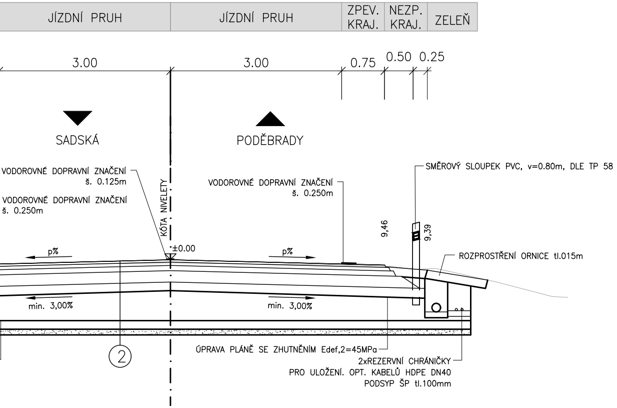
JÍZDNÍ PRUH
JÍZDNÍ PRUH
ZPEV. KRAJ.
NEZP. KRAJ.
ZELEŇ
3.00
3.00
0.75
0.50
0.25
SADSKÁ
PODĚBRADY
VODOROVNÉ DOPRAVNÍ ZNAČENÍ š. 0.125m
VODOROVNÉ DOPRAVNÍ ZNAČENÍ š. 0.250m
KÓTA NIVELETY
±0.00
VODOROVNÉ DOPRAVNÍ ZNAČENÍ š. 0.250m
SMĚROVÝ SLOUPEK PVC, v=0.80m, DLE TP 58
9,46
9,39
ROZPROSTŘENÍ ORNICE tl.015m
p%
p%
min. 3,00%
min. 3,00%
2
ÚPRAVA PLÁNĚ SE ZHUTNĚNÍM Edef,2=45MPa
2xREZERVNÍ CHRÁNIČKY
PRO ULOŽENÍ. OPT. KABELŮ HDPE DN40
PODSYP ŠP tl.100mm

D.1
SO 102

Souřadnicový systém S–JTSK, Výškový systém Bpv

OBJEDNATEL:

KSÚS Středočeského kraje, p.o.

KSÚS STŘEDOČESKÉHO KRAJE, p.o.
Zborovská 11, 150 21 Praha 5

II/611 Kostelní Lhota - Přední Lhota,
I.etapa km 30.859-37.074

ZHOTOVITEL:

HBH / LINK / GEOTEST / GEOSTAR

zastoupená: HBH Projekt spol. s r.o., Kabátníkova 5, 602 00 Brno
Hlavní inženýr projektu: Ing. Marek KAČENÁK
Číslo zhotovitele: 2020/0036

ZODPOVĚDNÝ PROJEKTANT	Ing. Lukáš PÍHA	
VYPRACOVAL	Ing. Lukáš PÍHA	
KONTROLOVAL	Ing. Marek KAČENÁK	

KRAJ: **STŘEDOČESKÝ**

KÚ: **SADSKÁ, KOSTELNÍ LHOTA, PÍSKOVÁ LHOTA U PODĚBRAD, PŘEDNÍ LHOTA U PODĚBRAD**

Projektová kancelář
pro dopravní a inženýrské stavby
pobočka Praha
Michelská 18/12a, 140 00 PRAHA 4

NÁZEV OBJEKTU/ČÁSTI:

II/611 Kostelní Lhota – Přední Lhota,
I.etapa km 30.859–37.074

SO 102 – Rekonstrukce silnice II/611,
km 34,850 – 37,074

DATUM	11/2023
FORMÁT	8xA4
MĚŘÍTKO	1:50
ÚČEL	PDPS
ČÍS. ZAKÁZKY	2020/0036

NÁZEV PŘÍLOHY:

Vzorové příčné řezy – část 1

ČÍS. SOUPRAVY	ČÍS. PŘÍLOHY
	04.1